第57回香川県中学生バドミントン選手権大会
R8/4/11.12
坂出市立体育館

男子シングルス (1)

1	田阪(香川ｽｸｰﾙ)	36	折戸(丸亀南)
2	小林(一宮)	37	富永(国分寺)
3	竹内(善東西)	38	合田(三豊)
4	栗本(附坂出)	39	平木(小豆島)
5	藤本(UNiTY)	40	小池(一宮)
6	森下(牟礼)	41	森岡(香川ｽｸｰﾙ)
7	徳武(宇多津)	42	日野(観音寺)
8	川上(丸亀東)	43	田中(綾川)
9	藤井(玉藻)	44	鈴木(龍雲)
10	天野(丸亀南)	45	大山(香川一)
11	~~キ石村(国分寺)~~	46	金(善東西)
12	山口(龍雲)	47	馬場(玉藻)
13	大浦(綾川)	48	加藤怜(丸亀東)
14	武田(太田)	49	森(紫雲)
15	大西蓮(三豊)	50	木内(直島)
16	笹谷(小豆島)	51	香川(丸亀西)
17	長谷川(高瀬)	52	野田(太田)
18	吉永(ﾌｭｰﾁｬｰ)	53	串田(勝賀)
19	泉保(白峰)	54	植木(観中部)
20	西山(太田)	55	大西(桜町)
21	田村(香川一)	56	塩崎(白峰)
22	大塚(丸亀西)	57	石川(ﾌｭｰﾁｬｰ)
23	竹田(三本松BC)	58	宮ﾎ(高瀬)
24	渡辺(古高松BS)	59	平野(山田)
25	荻田(三豊)	60	佐々木泰(UNiTY)
26	井上(丸亀南)	61	兵江(三本松BC)
27	大塚(山田)	62	福田(国分寺)
28	北村(小豆島)	63	松井(坂東部)
29	高橋(観中部)	64	中原(木太)
30	中根(直島)	65	上田(Team Shouzu)
31	西川(桜町)	66	岡田(宇多津)
32	大藤(坂東部)	67	高島(丸亀東)
33	横山(観音寺)	68	太田(紫雲)
34	谷内(龍雲)	69	田畑(114ｱｶﾃﾞﾐｰ)
35	青木(紫雲)		

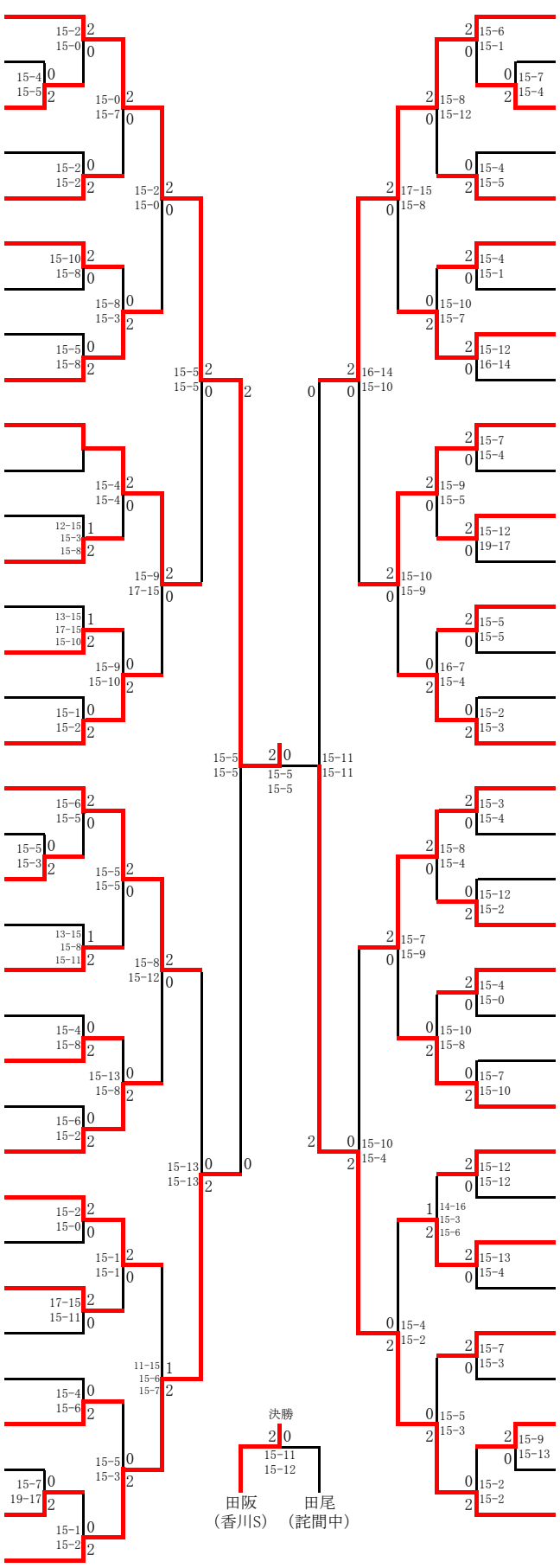

第57回香川県中学生バドミントン選手権大会
R8/4/11.12
坂出市立体育館

男子シングルス (2)

70	地下(古高松BS)	小早川(丸亀南)	105
71	松原(香川一)	~~柿日(一宮)~~キ	106
72	大西(丸亀西)	美馬(綾川)	107
73	梶浦(桜町)	細川(観音寺)	108
74	中塚(白鳥BC)	溝渕(山田)	109
75	中川(勝賀)	小野(香川ｽｸｰﾙ)	110
76	香川(坂東部)	山地(宇多津)	111
77	磯永(ﾌｭｰﾁｬｰ)	川口(木太)	112
78	~~キ永榮(三豊)~~	中野(Team Shouzu)	113
79	山内(丸亀南)	百相(善東西)	114
80	森田(牟礼)	木村(古高松BS)	115
81	加藤統(丸亀東)	森大(高瀬)	116
82	楠(香川ｽｸｰﾙ)	木村(国分寺)	117
83	國重(善東西)	佐々木(114ｱｶﾃﾞﾐｰ)	118
84	熊野(国分寺)	中山(香川一)	119
85	堀井(龍雲)	石村(紫雲)	120
86	大磯(太田)	梶原(坂東部)	121
87	佐々木聡(UNiTY)	阪本(桜町)	122
88	船川(山田)	昌山(香川ｽｸｰﾙ)	123
89	森江(善東西)	吉田(観音寺)	124
90	北(附坂出)	~~西本(丸亀東)~~キ	125
91	宇川(香川一)	原渕(龍雲)	126
92	堀口(直島)	三島(一宮)	127
93	東山(白峰)	岩岡(丸亀西)	128
94	松村(観中部)	森(三豊)	129
95	島川(ﾌｭｰﾁｬｰ)	栗原(ﾌｭｰﾁｬｰ)	130
96	伊賀(綾川)	中畑(小豆島)	131
97	福家(紫雲)	平宅(太田)	132
98	新川(一宮)	三木(玉藻)	133
99	宮下(丸亀西)	宮下(白峰)	134
100	松下(高松一)	宮崎(附坂出)	135
101	土井(高瀬)	坂東(三本松BC)	136
102	今村(玉藻)	中田(高瀬)	137
103	阿藤(小豆島)	鎌田(山田)	138
104	竹川(観音寺)	田尾(詫間)	139

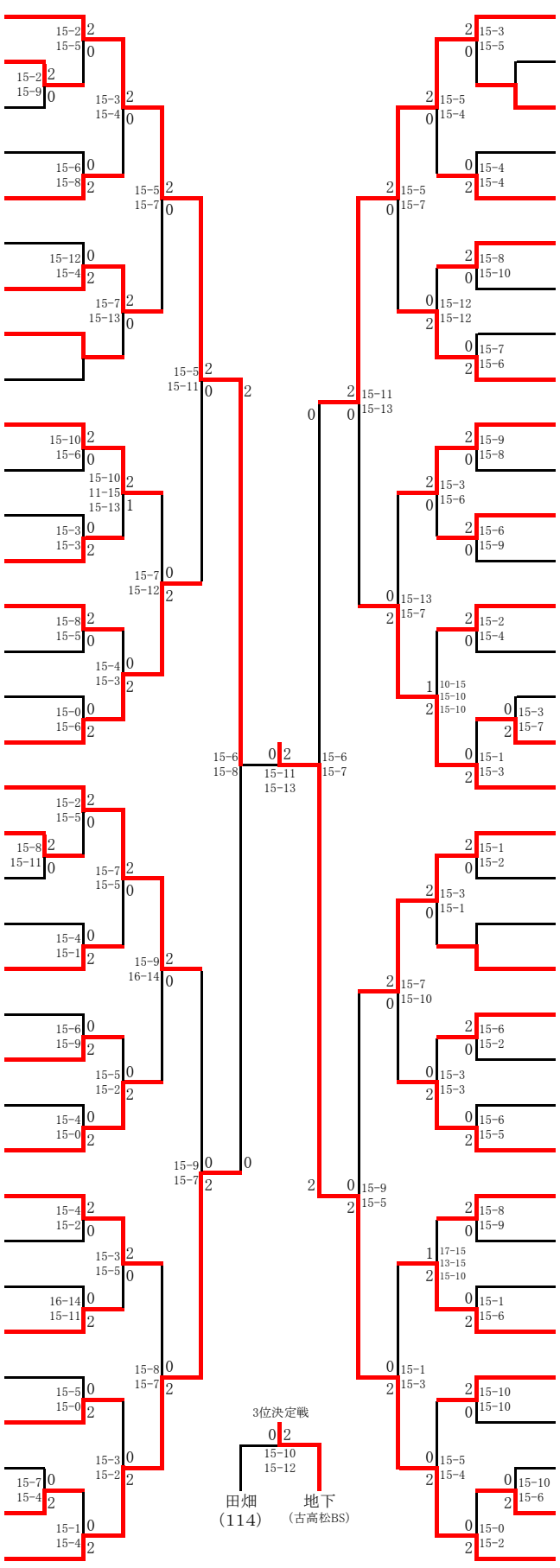

第57回香川県中学生バドミントン選手権大会
R8/4/11.12
坂出市立体育館

男子ダブルス

1	土居・田中(香川ｽｸｰﾙ)	52	石川・加藤(香川ｽｸｰﾙ)
2	篠原・高橋(観音寺)	53	岡下・中妻(丸亀西)
3	岡・大西(龍雲)	54	髙瀬・宮武(桜町)
4	胡摩・田中香川(坂東部)	55	岡田・滝本(綾川)
5	紙本・橋本(山田)	56	高尾・柳澤(香川一)
6	馬渕・作江(丸亀東)	57	北原・中原(太田)
7	池本・中濱(紫雲)	58	上田・川口(MKBC)
8	樊・川原窪(香川一)	59	五十嵐・難波(木太)
9	楠本・藤田(太田)	60	山地・難波(龍雲)
10	井上・後藤(白峰)	61	西原・影浦(宇多津)
11	國宗・山地(玉藻)	62	増岡・熊野(国分寺)
12	豊嶋奏・豊嶋蓮(高瀬)	63	加藤・宮崎(観音寺)
13	高橋・西谷(勝賀)	64	末包・武井璃(白峰)
14	田中・南(木太)	65	藤川・藤井(高瀬)
15	遠藤・田代(玉藻)	66	岡・浦松(山田)
16	白川・曽川(観音寺)	67	大西絢・片山(三豊)
17	白石・柏(龍雲)	68	片山・安野(勝賀)
18	和泉・赤澤(丸亀西)	69	高橋・岡川(丸亀南)
19	小川・上總(一宮)	70	本田・田中(桜町)
20	徳本・萩原(小豆島)	71	岡田・宮城(UNiTY)
21	原田・横関(三豊)	72	高木・山下(一宮)
22	宮川・藤本(桜町)	73	楠目・白川(附坂出)
23	塩崎・津村(国分寺)	74	久保田・古田(玉藻)
24	相澤向井・稲垣(多度津)	75	山口・川崎(丸亀西)
25	上所・千綿(綾川)	76	津幡・中原(一宮)
26	柳井・服部(丸亀南)	77	四方・藤澤(ﾌｭｰﾁｬｰ)
27	白井・三木(勝賀)	78	大西・高田(観音寺)
28	大西隼・太田(三豊)	79	河野・竹林(太田)
29	吉田・藤本(紫雲)	80	三宅蒼・三宅旭(小豆島)
30	森一・近藤(高瀬)	81	合田・平宅(観中部)
31	谷口・大林(小豆島)	82	佐々木・藤目(紫雲)
32	末友・土居(国分寺)	83	前坂・今池(坂東部)
33	岩崎・酒井(丸亀西)	84	池下・吉岡(玉藻)
34	柏・藤嶋(香川一)	85	白川・二宮(三豊)
35	臼井・大森(善東西)	86	浅野・小原(山田)
36	横山・西尾(一宮)	87	武井志・三井(白峰)
37	赤瀬・佐古(坂東部)	88	山部・吉本(香川一)
38	木場・出原(龍雲)	89	相澤・木下(多度津)
39	荻山・福上(太田)	90	日林・溝渕(龍雲)
40	池田・向井(桜町)	91	三浦・和田(太田)
41	前川・礒野(観中部)	92	平井・山川(勝賀)
42	兎子尾・林(木太)	93	八田・前田(丸亀西)
43	渡邊・大嶌(宇多津)	94	藪内・古川(国分寺)
44	北野・片桐(観音寺)	95	藤田・井下(綾川)
45	一村・白崎(山田)	96	岩井・熊野(第一ｸﾗﾌﾞ)
46	大森・小川(白峰)	97	田羅間・山分(宇多津)
47	田中・南田(勝賀)	98	小林・黒川(一宮)
48	西山・村岡(多度津)	99	梶谷・子川(桜町)
49	尾崎・林(玉藻)	100	細川・川口(善東西)
50	髙木・宮城(綾川)	101	上村・高橋(三豊)
51	井上・木村(古高松BS)	102	内田・眞鍋(山田)
		103	蓮井・越智(ﾌｭｰﾁｬｰ)

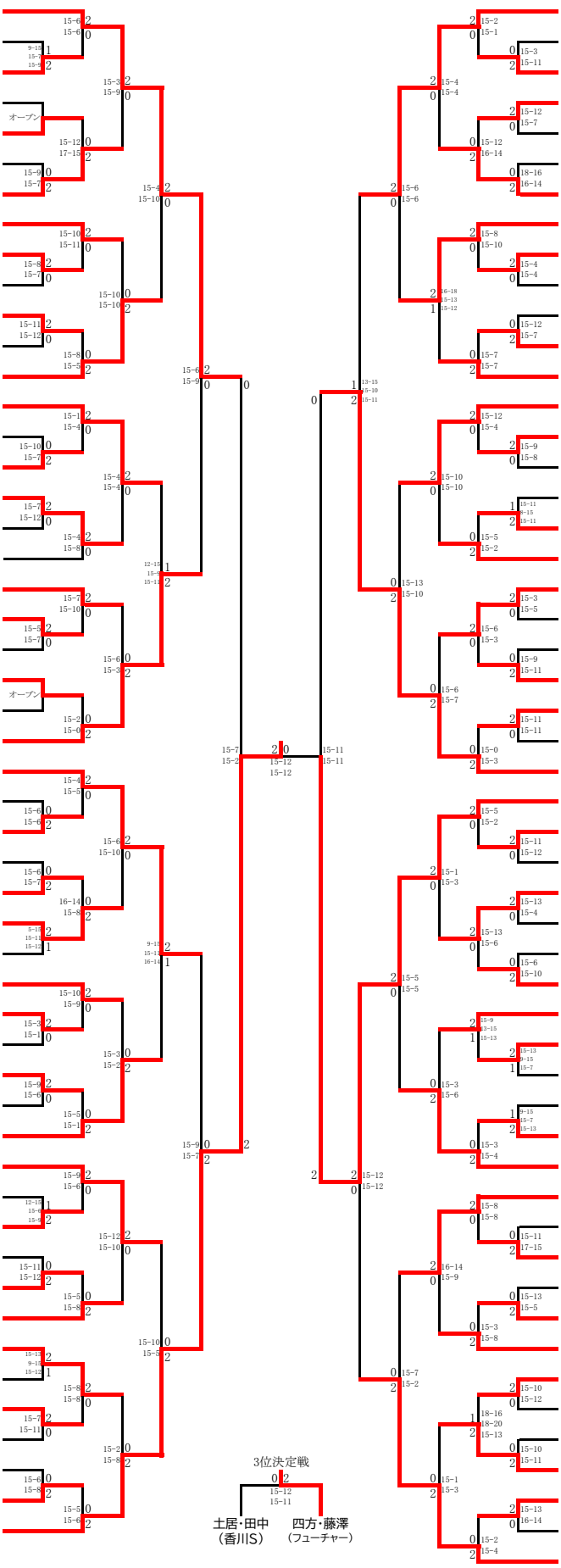

第57回香川県中学生バドミントン選手権大会
R8/4/11.12
坂出市立体育館

女子シングルス (1)

1	田阪(香川ｽｸｰﾙ)	40	原田(香川ｽｸｰﾙ)		
2	徳永(山田)	41	木谷(玉藻)		
3	山下(善東西)	42	桑田(観中部)		
4	井澤(志度BJC)	43	谷本(一宮)		
5	船越(桜町)	44	吉井(宇多津)		
6	藤村(協和)	45	藤田(三豊)		
7	石垣(丸亀西)	46	寺西(香東)		
8	前田(三本松BC)	47	中野(桜町)		
9	喜岡(ﾌｭｰﾁｬｰ)	48	~~倉山(牟礼)~~キ		
10	稲垣(白鳥BC)	49	笹川(丸亀南)		
11	谷渕(MKBC)	50	田邊(丸亀東)		
12	大西(香東)	51	佐竹(屋島JBC)		
13	宮武(坂東部)	52	~~山内(綾川)~~キ		
14	上嶋(玉藻)	53	高畑(香川一)		
15	上野(紫雲)	54	石原(龍雲)		
16	福田(太田)	55	向井(協和)		
17	入江(一宮)	56	田中(屋島)		
18	三好(観中部)	57	藤田(紫雲)		
19	松本(勝賀)	58	越智(善東西)		
20	石垣(ﾊｰﾄBC)	59	杉山(MKBC)		
21	藤田(龍雲)	60	平田(古高松BS)		
22	平宅(観音寺)	61	北岡(高瀬)		
23	亀井(附坂出)	62	田原(木太)		
24	山下(屋島JBC)	63	池野(協和)		
25	井手(香川一)	64	泉(白峰)		
26	中川(丸亀南)	65	小西(桜町)		
27	村井(勝賀)	66	~~金丸(豊中)~~キ		
28	藤井(三豊)	67	篠原(国分寺)		
29	戸城(高瀬)	68	則久(詫間)		
30	上枝(丸亀西)	69	安川(さぬきJBC)		
31	森(高松一)	70	三好(勝賀)		
32	香川(丸亀東)	71	細川(観中部)		
33	川東(下笠居)	72	室本(香川一)		
34	小野(香川ｽｸｰﾙ)	73	平尾(三野津)		
35	西山(詫間)	74	堀(屋島JBC)		
36	鷹取(国分寺)	75	松原(山田)		
37	田尾(牟礼)	76	三木(丸亀東)		
38	三好(三野津)	77	吉野(香東)		
39	井口(木太)	78	岡崎(丸亀西)		
		79	天野(ﾌｭｰﾁｬｰ)		

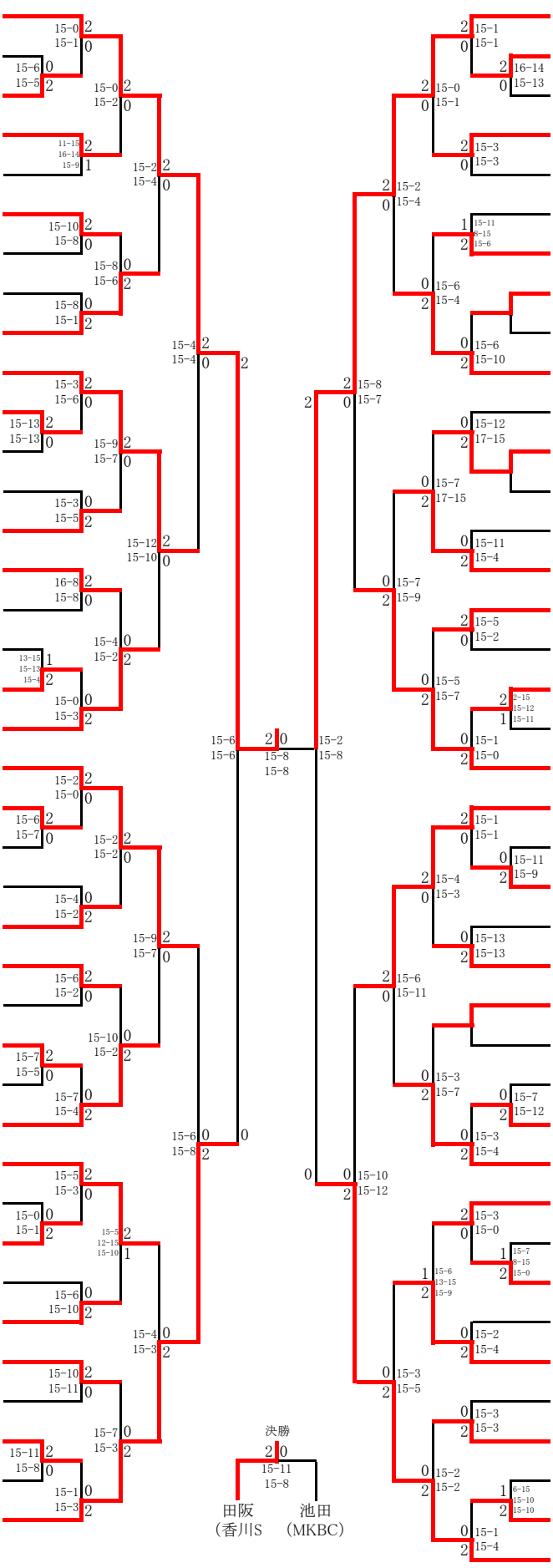

第57回香川県中学生バドミントン選手権大会
R8/4/11.12
坂出市立体育館

女子シングルス (2)

80	水本(綾川)	竹林(ﾌｭｰﾁｬｰ)	120
81	松ヶ枝(一宮)	鈴木(詫間)	121
82	佐倉(三豊)	増井(紫雲)	122
83	高尾(木太)	貞廣(琴平)	123
84	鎌田(MKBC)	安部(香東)	124
85	高森(龍雲)	大西(下笠居)	125
86	大川(善東西)	~~大塚(観中部)~~キ	126
87	中河(紫雲)	百(屋島)	127
88	福田(丸亀西)	前川(高瀬)	128
89	妹尾(屋島JBC)	喜多(勝賀)	129
90	磯田(ﾊｰﾄBC)	吉家(綾川)	130
91	~~キ小西(香川一)~~	坂元(龍雲)	131
92	大川(白峰)	古市(丸亀南)	132
93	前田(玉藻)	東原(山田)	133
94	琢磨(三野津)	茂木(屋島JBC)	134
95	真鍋(高瀬)	安西(木太)	135
96	須崎(高松一)	板坂(白鳥BC)	136
97	小禄(協和)	龍満(香川一)	137
98	金子(丸亀東)	栗(三豊)	138
99	岡(古高松BS)	近藤(ﾊｰﾄBC)	139
100	高畑(ﾌｭｰﾁｬｰ)	中野(古高松BS)	140
101	香川(詫間)	安森(玉藻)	141
102	~~キ上原(桜町)~~	高木(三野津)	142
103	堀川(三豊)	小竹(協和)	143
104	寒川(牟礼)	木下(大手前)	144
105	横田(一宮)	大村彩(観音寺)	145
106	喜井(観音寺)	杉(牟礼)	146
107	土井(玉藻)	村井(山田)	147
108	佐藤(宇多津)	堀江(丸亀西)	148
109	白山(観中部)	明石(香川ｽｸｰﾙ)	149
110	山本(UNiTY)	重谷(善東西)	150
111	本多(山田)	十鳥(一宮)	151
112	宮辺(善東西)	三好(詫間)	152
113	~~キ藪木(紫雲)~~	濵浦(ﾌｭｰﾁｬｰ)	153
114	佐久間(香東)	芝(丸亀南)	154
115	~~キ向井(国分寺)~~	岡(龍雲)	155
116	宮谷(小豆島)	朝倉(桜町)	156
117	若崎(勝賀)	西森(丸亀東)	157
118	山形(丸亀南)	池田(MKBC)	158
119	山上(香川ｽｸｰﾙ)		

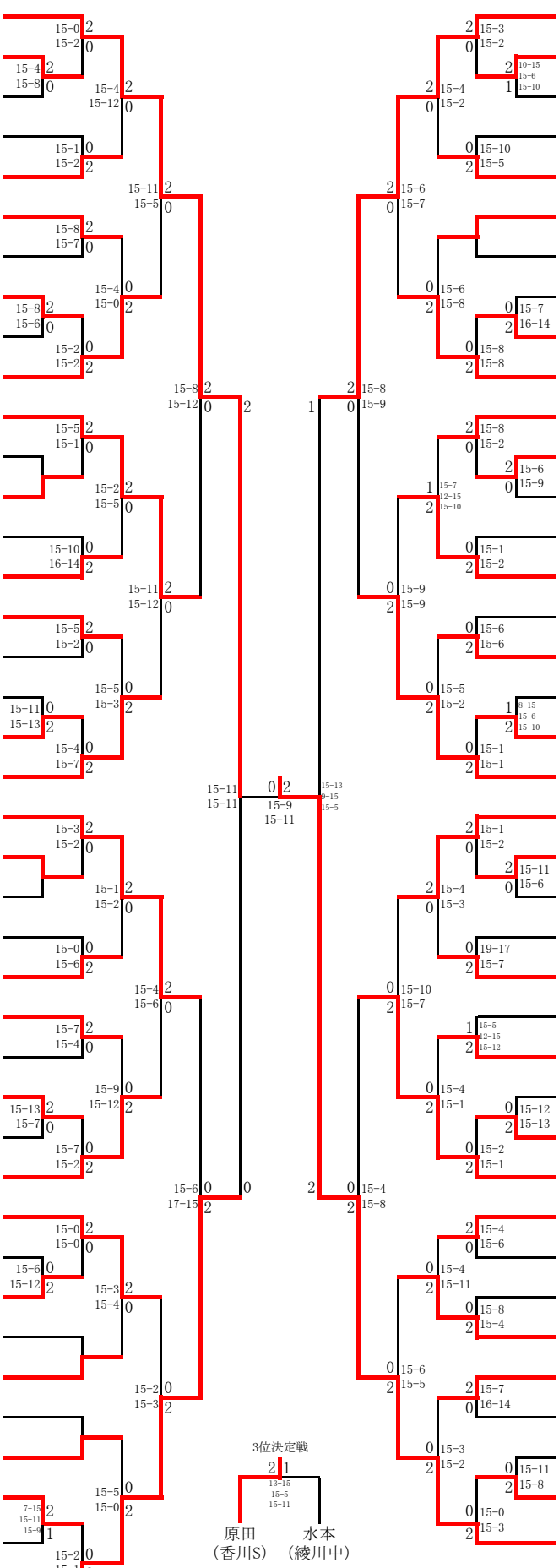

第57回香川県中学生バドミントン選手権大会
R8/4/11.12
坂出市立体育館

女子ダブルス (1)

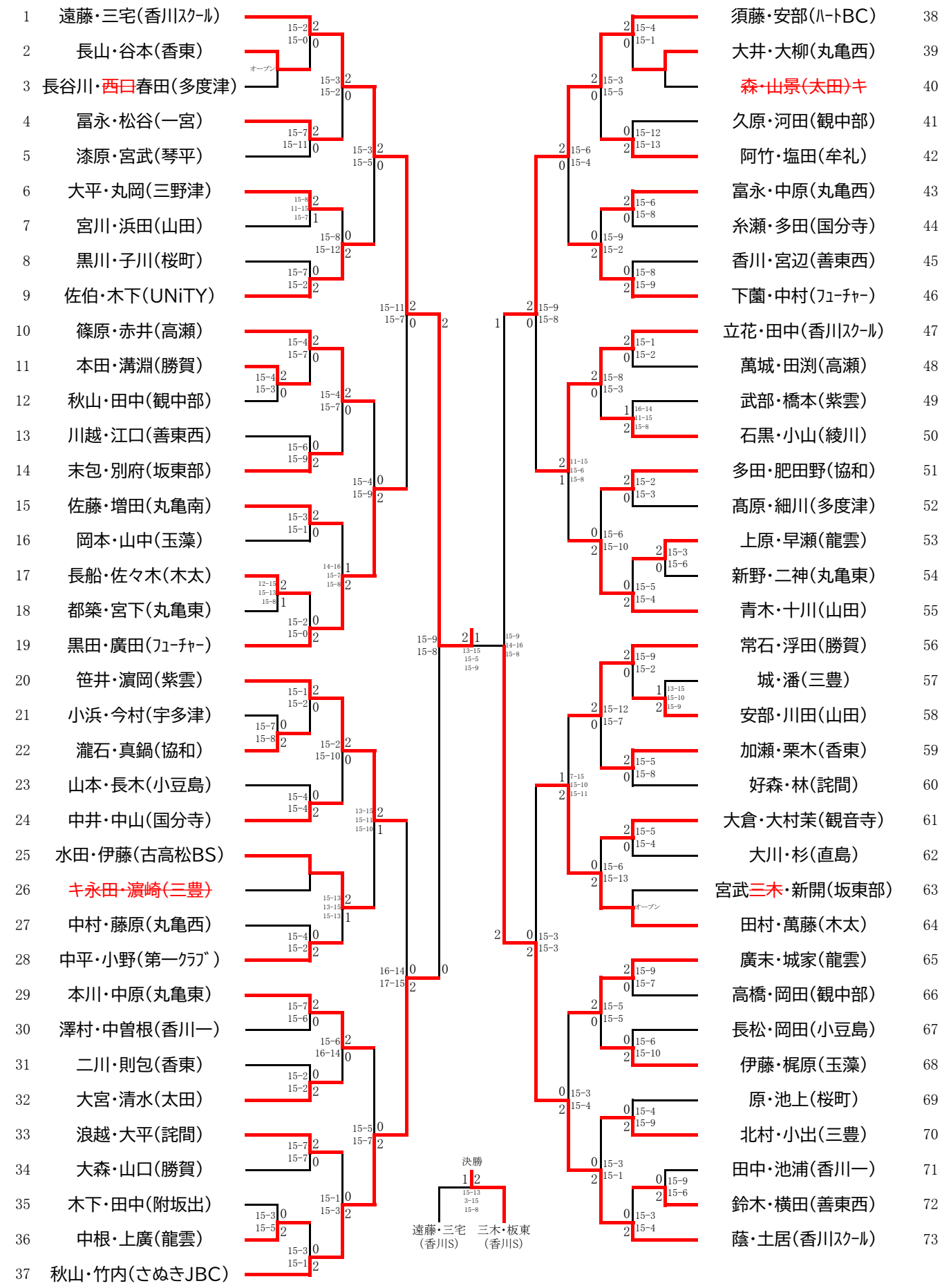

第57回香川県中学生バドミントン選手権大会
R8/4/11.12
坂出市立体育館

女子ダブルス (2)
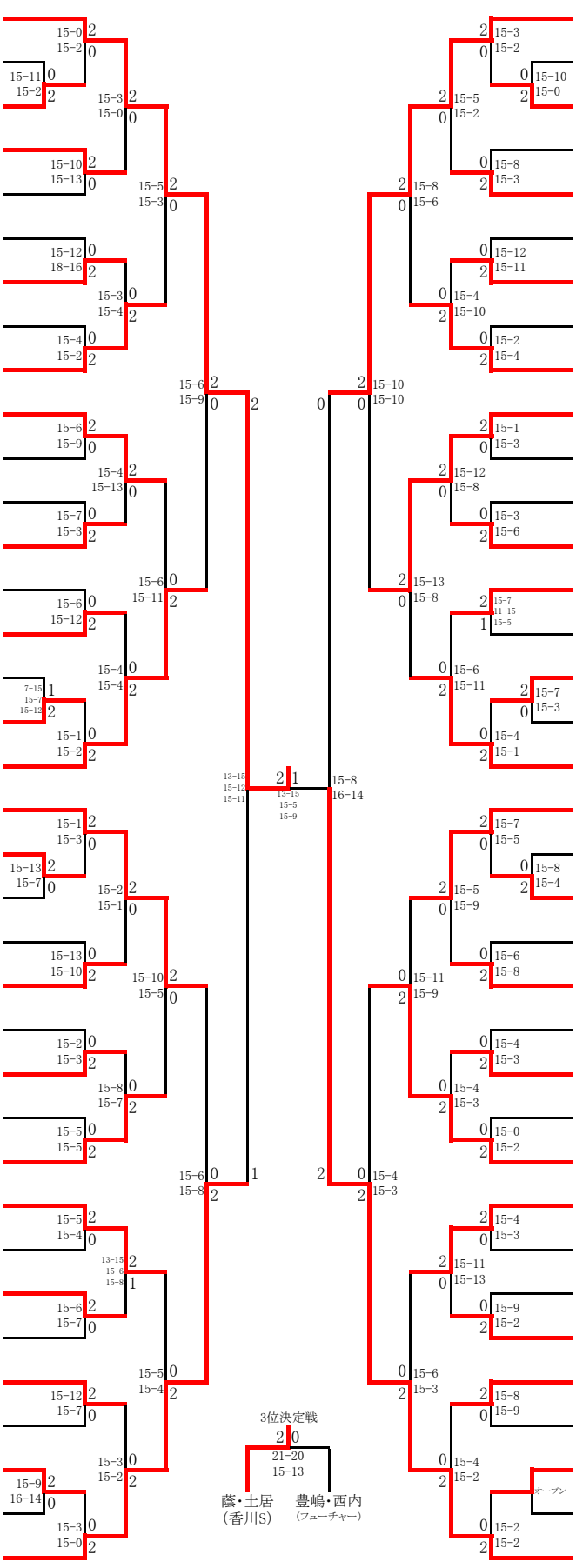
74	板東・三木(香川ｽｸｰﾙ)	鎌倉・寺岡(山田)	110
75	粟飯原・樋口(玉藻)	澁川・藤村(国分寺)	111
76	矢葺・政本(高瀬)	寺木・岡崎(小豆島)	112
77	大西・篠原(国分寺)	奥村・岩城(丸亀西)	113
78	詫摩・西山(宇多津)	山本・小西(龍雲)	114
79	福家・澤井(附坂出)	秋田・尾崎(善東西)	115
80	四軒家・森本(龍雲)	喜多・吉原(木太)	116
81	宮前・飯間(香東)	金山・三崎(三豊)	117
82	中野・紙谷(小豆島)	安永・福島(紫雲)	118
83	新名・高嶋(第一ｸﾗﾌﾞ)	廣岡・神田(丸亀東)	119
84	井門・黒木(丸亀東)	柿本・三好(多度津)	120
85	加藤・渡邊(丸亀西)	浦尾・池田(玉藻)	121
86	嶋田・上原(香川一)	藤原・青(MKBC)	122
87	藤井・前川(高瀬)	石川・久保(観中部)	123
88	鈴木・田口(桜町)	山下・長尾(協和)	124
89	重見・藤田(善東西)	川瀬・秋山(高瀬)	125
90	小林・菅原(紫雲)	正木・土屋(桜町)	126
91	市川・向井(屋島JBC)	大越・岡田(香東)	127
92	牟礼・泥谷(古高松BS)	間嶋・今井(国分寺)	128
93	梶村・二川(協和)	川西・西村(勝賀)	129
94	中山・髙嶋(多度津)	今井・真鍋(観音寺)	130
95	横矢・宅和(太田)	三村・山本(太田)	131
96	岩瀬・篠原(三豊)	酒井・松原(白峰)	132
97	荻田・平田(琴平)	天雲・田羅間(宇多津)	133
98	朝倉・尾上(紫雲)	大嶋・清原(木太)	134
99	名越・白井(詫間)	髙岡・渡辺(三野津)	135
100	氏家・谷口(玉藻)	青木・石丸(香川ｽｸｰﾙ)	136
101	諏訪・重成(勝賀)	山橋・古川(白鳥BC)	137
102	福田・横山(観中部)	中間・溝渕(香川一)	138
103	濱田・濵川(木太)	酉和・大谷(協和)	139
104	近藤・濵地(多度津)	山岡・松原(詫間)	140
105	池田・高橋(観音寺)	道北・竹田(坂東部)	141
106	中井・芦田(桜町)	小川・河辺(一宮)	142
107	佐藤・嶋(坂東部)	坂口・岡本(直島)	143
108	竹井・林(山田)	大西・向吉福岡(詫間)	144
109	三瀬・大倉(ﾌｭｰﾁｬｰ)	豊嶋・西内(ﾌｭｰﾁｬｰ)	145